Hmax = 1021,5mm

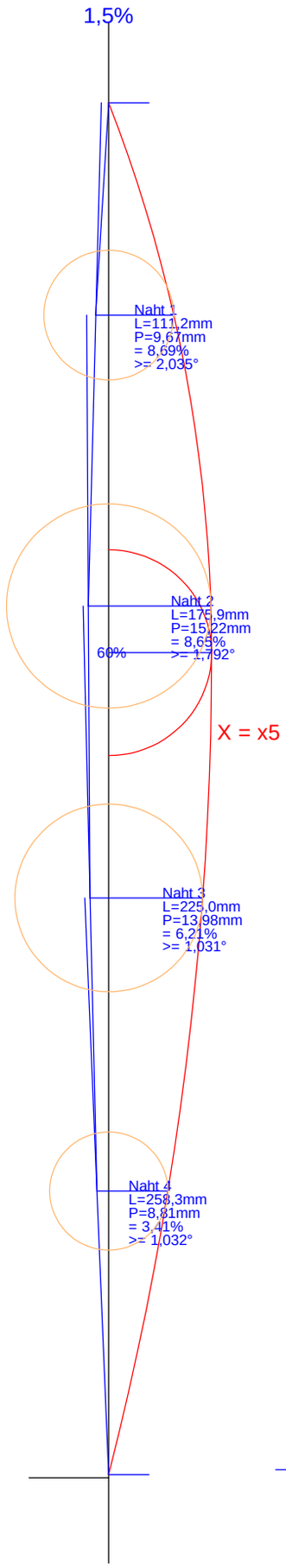

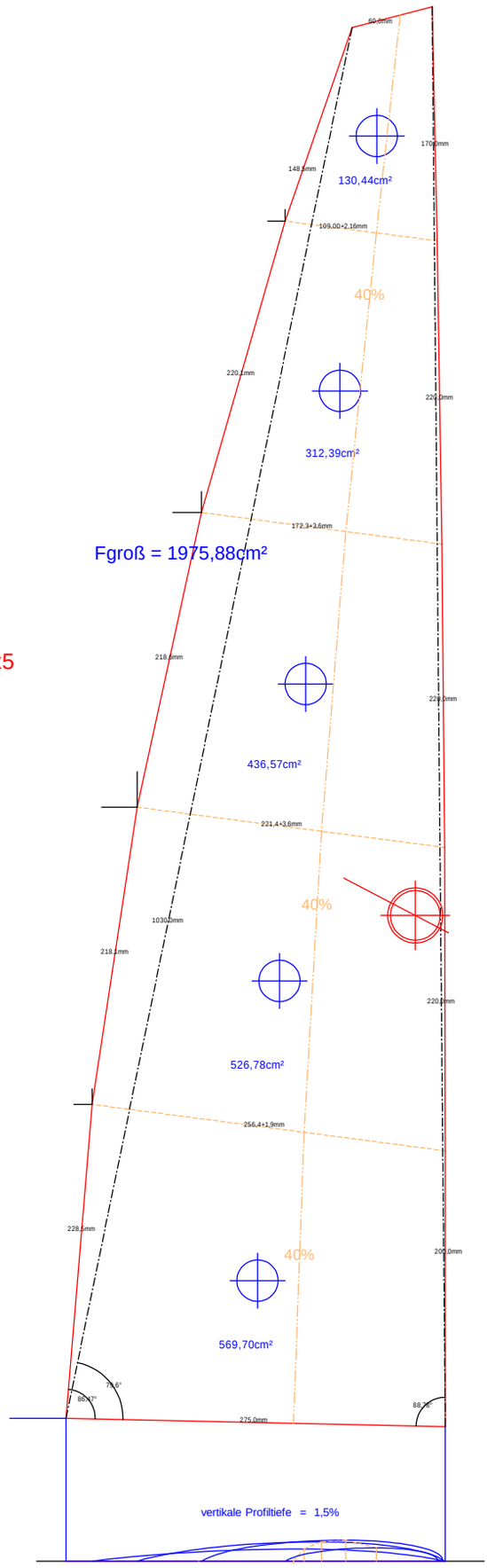

vertikale Ansicht der vier Profil-Nähte